TECHNISCHE DATEN

Modell				KX018-4
Gewicht der Maschine*1	Kabine/Fahrerschutzdach		kg	1720 / 1620
Einsatzgewicht*2	Kabine/Fahrerschutzdach		kg	1795 / 1695
Löffelkapazität (Standard: SAE/CECE)			m^3	0,041 / 0,035
Motor	Modell			D902-E4-BH
	Typ			Wassergekühlter Viertakt-Dieselmotor
	Ausgangsleistung ISO 14396*3		PS (kW) bei U / min	16,0 (11,8) / 2300
	Ausgangsleistung ISO 9249 NET*3		PS (kW) bei U / min	15,8 (11,6) / 2300
	Anzahl der Zylinder			3
	Bohrung × Hub		mm	72 × 73,6
	Hubraum		cm^3	898
	Kraftstoff*4			Dieselkraftstoff nach EN 590 / HVO nach EN 15940
Abmessungen	Gesamtbreite		mm	990 / 1300
	Gesamthöhe (Kabine/Fahrerschutzdach)		mm	2350 / 2330
	Gesamtlänge		mm	3710
	Bodenfreiheit		mm	160
	Planierschild-Abmessungen (Breite × Höhe)		mm	990 / 1300 × 230
	Gummikettenbreite		mm	230
	Minimaler vorderer Schwenkradius		mm	1490
	Auslegerschwenkwinkel (links/rechts)		Grad	75 / 60
Hydraulik-pumpen	P1, P2			Variable Axialkolbenpumpen
		Hydraulikölmenge	ℓ /min	17,3
		Hydraulikdruck	MPa (kgf/cm^2)	21,6 (220)
	P3			Zahnradpumpe
		Hydraulikölmenge	ℓ /min	10,4
		Hydraulikdruck	MPa (kgf/cm^2)	20,6 (210)
	Zusatzkreis (AUX)	Max. Hydraulikölmenge	ℓ /min	27,7
		Max. Hydraulikdruck	MPa (kgf/cm^2)	21,6 (220)
	Max. Reißkraft	am Löffelstiel	kN (kgf)	8,3 (840)
		am Löffelzahn	kN (kgf)	15,9 (1620)
	Hydrauliktankkapazität		ℓ	28,0
Max. Fahrgeschwindigkeit (Normalfahrstufe / Schnellfahrstufe)			km/h	2,2 / 4,0
Bodendruck (Kabine/Fahrerschutzdach)			kPa (kgf/cm^2)	26,5 (0,27) / 25,5 (0,26)
Drehgeschwindigkei			U/min	9,1
Kraftstofftankkapazität			ℓ	21,0
Geräuschpegel	LpA		dB (A)	78
	LwA (2000/14/EC)		dB (A)	93
Vibration*5	Hand-Arm-System (ISO 5349-2:2001)	Graben	m/s^2 RMS	<2,5
		Ebnen	m/s^2 RMS	<2,5
		Fahren	m/s^2 RMS	<2,5
		Leerlauf	m/s^2 RMS	<2,5
	Ganzkörper (ISO 2631-1:1997)	Graben	m/s^2 RMS	<0,5
		Ebnen	m/s^2 RMS	<0,5
		Fahren	m/s^2 RMS	<0,5
		Leerlauf	m/s^2 RMS	<0,5

*1 Mit 32,5 kg Original-Tiefflöffel, vollen Tanks, Gummiketten.
*2 Maschinengewicht mit 75 kg Fahrer.
*3 Mit Dieselkraftstoff nach EN590.
*4 Hinweis, bitte beachten Sie, dass HVO eine geringere Dichte als Dieselkraftstoff hat.
*5 Diese Werte wurden unter bestimmten Bedingungen bei maximaler Motordrehzahl gemessen und können entsprechend der Betriebssituation abweichen.

HUBLASTTABELLE

Kabine, Gummiketten Typ — kN (t)

Hubhöhe	Reichweite (2,5m)			Reichweite (max)		
	Über Schild		Über die Seite 360°	Über Schild		Über die Seite 360°
	Schild abgesenkt	Schild angehoben		Schild abgesenkt	Schild angehoben	
2,0m	2,2 (0,22)	2,2 (0,22)	2,2 (0,22)	-	-	-
1,5m	2,5 (0,26)	2,5 (0,26)	2,2 (0,22)	-	-	-
1,0m	3,0 (0,31)	3,0 (0,31)	2,8 (0,29)	2,4 (0,24)	2,1 (0,21)	2,2 (0,22)
0m	3,6 (0,37)	2,9 (0,30)	2,8 (0,29)	-	-	2,2 (0,22)

Bitte beachten:
* Die Tragfähigkeit der Maschine wurde nach ISO 10567 ermittelt, d. h. 75% der statischen Kippbelastung bzw. 87% der hydraulischen Tragfähigkeit der Maschine werden nicht überschritten.
* Die Hublasten wurden inkl. der Standardschaufel, Haken und Seilschlingen bzw. anderen Hilfsmitteln ermittelt.

ARBEITSBEREICH

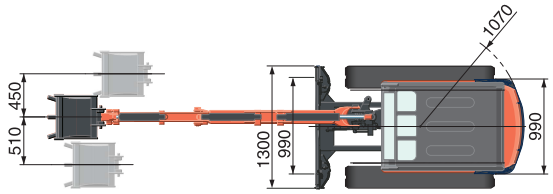

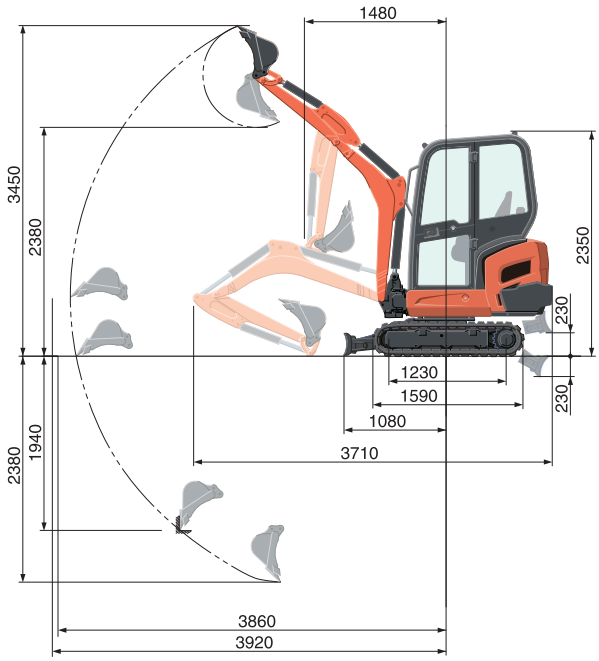

Einheiten in: mm

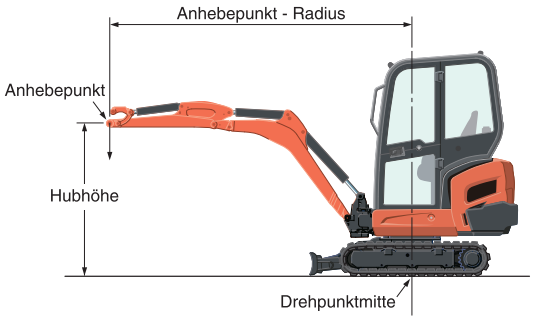

* Die technischen Daten über den Arbeitsbereich der Maschine wurden mit dem Kubota Original Tieflöffel ermittelt, ohne Schnellwechseleinrichtung.
* Technische Daten können jederzeit und ohne vorherige Benachrichtigung zum Zweck der Produktverbessserung verändert werden.

★ ***Technische Daten und Informationen dienen nur zur Darstellung im Prospekt. Bitte beachten Sie beim Arbeiten mit entsprechenden Baumaschinen die gültigen Arbeitsschutz- und Sicherheitstechnischen – Bestimmungen in dem jeweiligen Einsatzgebiet.***

KUBOTA (U.K.) LTD
Dormer Road,Thame, Oxfordshire,
OX9 3UN, U.K.
Phone : 01844-268140
F a x : 01844-216685

KUBOTA Baumaschinen GmbH
Steinhauser Straße 100
D-66482 Zweibrücken Germany
Telefon : (49) 0 63 32 - 487 - 0
F a x : (49) 0 63 32 - 487 - 101